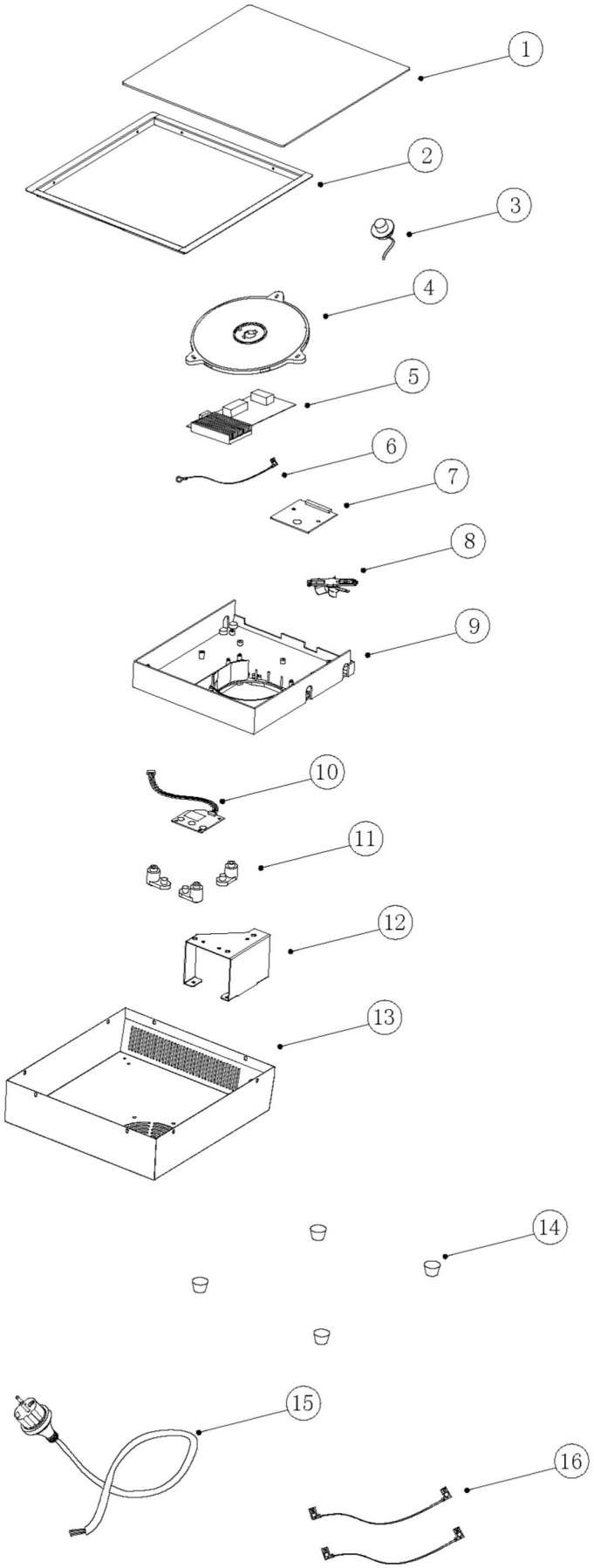

Bartscher	Einbau-Induktionskocher 201TC Artikel-Nr.: 105827	Explosionszeichnung Datum 02.10.2023	Seite 1 / 2

Pos.	Artikelbeschreibung	Description of item	Artikel Nr./Item No.
1	Glasplatte	Glass plate	E010582701
2	Rahmen	Metal frame	E010582702
3	Fühler	Sensor	E010582703
4	Heizspule 2000W	Heating coil 2000W	E010585808
5	Hauptplatine	Mainboard	E010582705
6	Kabel	Earth wire	E010582706
7	Leistungsplatine	Power board	E010582707
8	Lüfter	Fan	E010599607
9	Isolierung	Insulating plastic	E010582709
10	Bedienfeld	Control panel	E010582710
11	Kunststoffträger Bedienfeld	plastic support for control panel	E010582711
12	Metallträger Bedienfeld	metal support for control panel	E010582712
13	Gehäuse	housing	E010582713
14	Fuß, Gummi	Foot, rubber	E010592711
15	Anschlusskabel m. Stecker	Connection cable with plug	E010582715
16	Verbindungskabel Leistungsplatine	Power board connect wire	E010582716