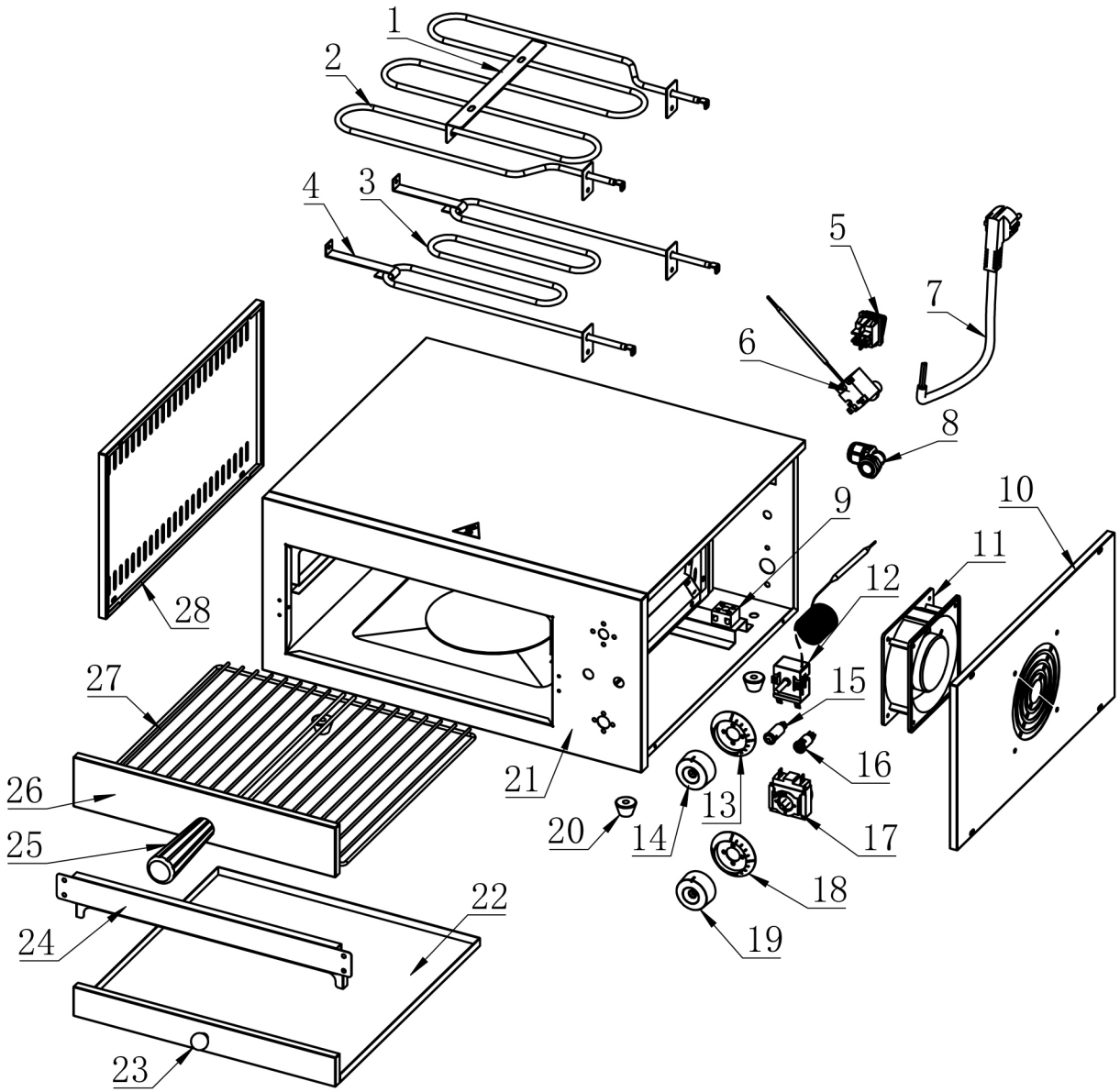

Bartscher	Pizzaofen PR330 Artikel-Nr.: 203725	Explosionszeichnung Datum 11.09.2024	Seite 1 / 2

Pos.	Artikelbeschreibung	Description of item	Artikel Nr./Item No.
2	Heizelement oben	Top heating element	E020372502
3	Heizelement unten	Bottom heating element	E020372503
5	Marquardt Schalter, 20 A grün	Marquardt switch, 20 A green	016210836
6	Temperaturbegrenzer	Safety thermostat 360°C	E0301030042
8	Zugentlastung für 3x1,5 mm²	Strain relief for 3x1,5 mm²	E0301070270
9	Klemmleiste, Keramik	Terminal block, ceramic	E070100700628
11	Lüfter	Fan	E020372511
12	Thermostat 320°C	Thermostat 320°C	E070100302037L
13	Knebel Thermostat mit Scalenring	Thermostat knob with scale ring	E0301110009
15	Kontrolllampe, grün z. Timer	Indicator light, green f. timer	E0301130013
16	Kontrolllampe, gelb 250V, 14A	Indicator diode, yellow, 250 V,14 A	E0301130005
17	Timer	Timer	E0301120022
18	Knebel Timer mit Scalenring	Timer knob with scale ring	E0301110056
20	Fuß, Gummi	Rubber base	E070200900264
22	Krümelschublade	Crumb tray	E020372522
23	Griff	Handle	E0302090005
25	Griff z. Backplatte	Handle f. baking plate	037016414
26	Blende Backrost	Front panel of baking grid	E020372526
27	Backrost	Baking grid	E020372527