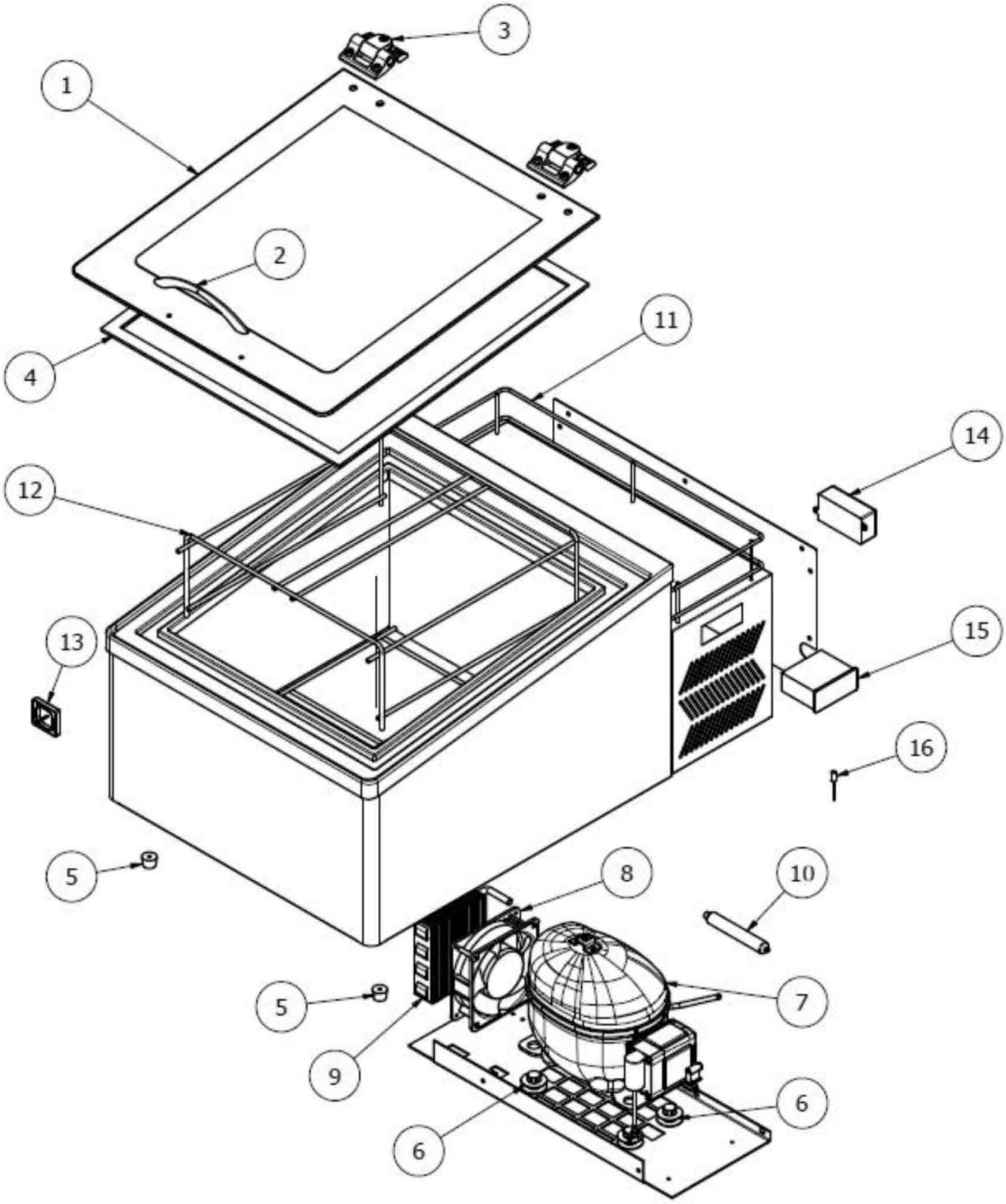

Bartscher	Eisvitrine 2x5L-F Artikel-Nr.: 700940	Explosionszeichnung Datum 19.06.2023	Seite 1/2

Pos.	Artikelbeschreibung	Description of item	Artikel Nr./Item No.
1	Glasabdeckung	Glass cover	E0VETROXICE2V
2	Griff	Handle	E0MANMA0534
3	Scharnier	Hinge	E0CERMA0065
4	Dichtung	Gasket	E0GUAMA0496
5	Fuss, schwarz	Foot, black	E0VARMA0162
6	Stossdämpfer	Shock absorber	E0VARMA0040
7	Kompressor R600A 1/6 HP	Compressor r600a 1/6 HP	E0COMMP0009600
8	Lüftermotor 220V	Motorfan 220V	E0VENMA0219
9	Kondensator STF 8197	Condenser STF 8197	E0CONMP0091
10	Trockner	Dryer	E0FILMP0013
11	Schutzgitter hinten	Upper grid, white	E0VARMA0041
12	Korb	Reversible basket	E0VARMA0025
13	Beleuchtung LED 40x40	Square led 40 x 40	E0GDICE007
14	Anschlusskabel	Power supply apv 12-24	E0GDICE010
15	Thermometer	Thermostat digital	E0TERMA0028
16	Sensor 1,5 MT	NTC probe 1,5 mt	E0TERMA0005