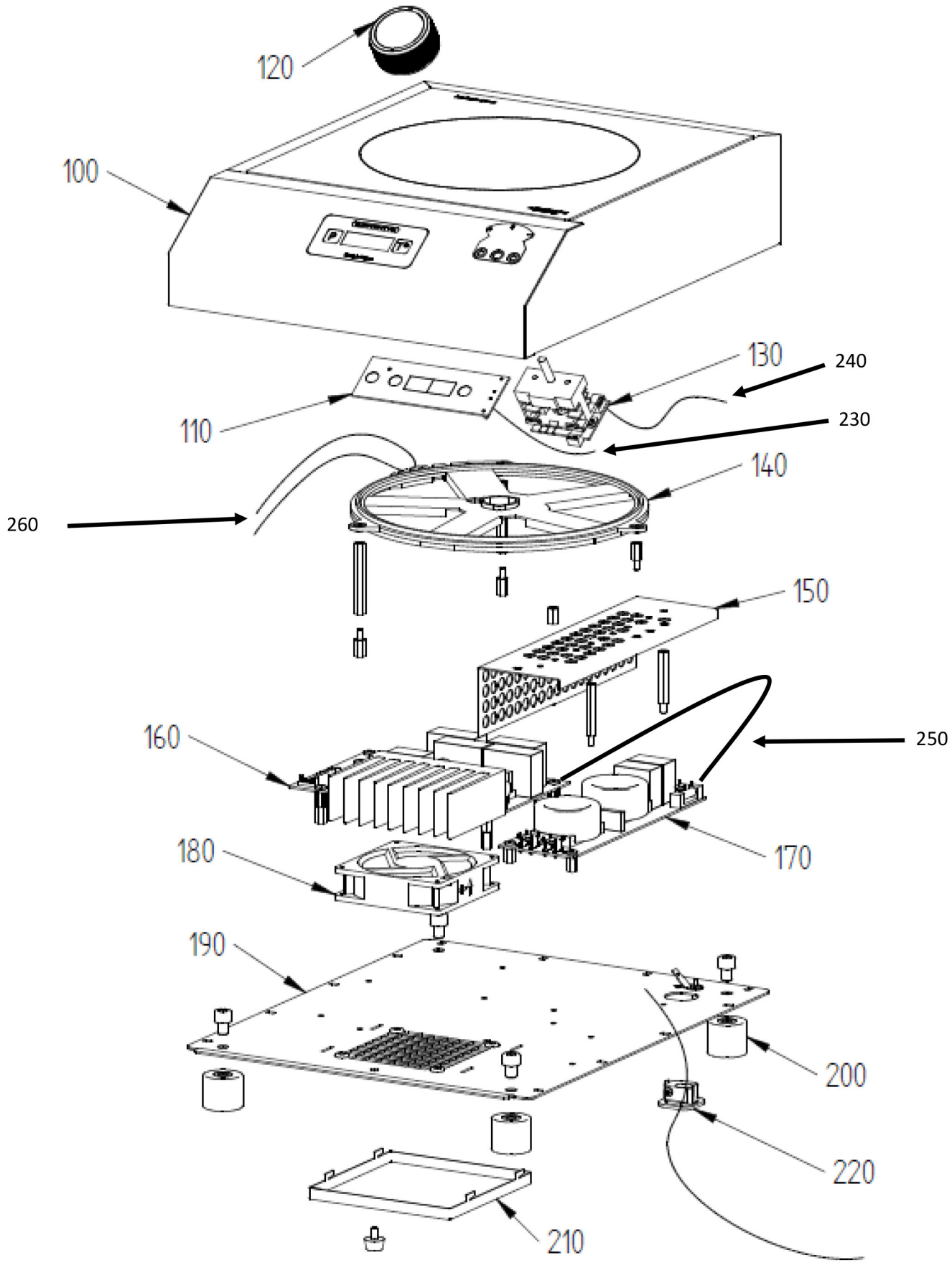


| | | | |
|---|---|---|---|
| Bartscher | Induktionskocher IK 35-1TCK<br>Artikel-Nr.: 105919 | Explosionszeichnung<br>Datum 15.1.2025 | Seite<br>1 / 2 |

| Pos. | Artikelbeschreibung | Description of item | Artikel Nr./Item No. |
|---|---|---|---|
| 100 | Gehäuse komplett | Housing complete | E02041A |
| 110 | Steuerplatine | circuit board | E01886A |
| 120 | Knebel | knob | E01889 |
| 130 | Regler | controller for knob | E02039A |
| 140 | Spule 210mm | coil 210mm | E01239A |
| 150 | Abdeckung Netzfilter | shielded part for filter board | E01501A |
| 160 | Generatorplatine | generator board | E00787B |
| 170 | Netzfilterplatine | filter board | E01350A |
| 180 | Lüfter | fan with cable | E01490A |
| 190 | Bodenplatte | bottom plate | E01711A |
| 200 | Füsse (4 St. mit Schrauben) | foot (4 pcs. with srews) | E01712A |
| 210 | Luftfilter | air filter | E01540B |
| 220 | Anschlusskabel mit Zugentlastung | power cord + strain relief | E01713A |
| 230 | Flachkabel Steuerplatine | flat cable keyboard | E00907A |
| 240 | Flachkabel Regler Knebel | flat cable controller knob | E01892A |
| 250 | Verbindungskabel | link cable | E00781A |
| 260 | Temperatursensor | temperature sensor | E00996A |